表面粗さ 12.5~1.6S　指示のない表面粗さは、木表のみ。

Ra | ▽ | ▽ | ▽ | ▽ | ▽

<校区> 形 寸 枠 記 超

1

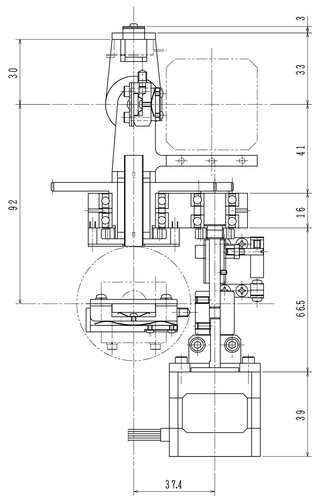

X－X断面矢視

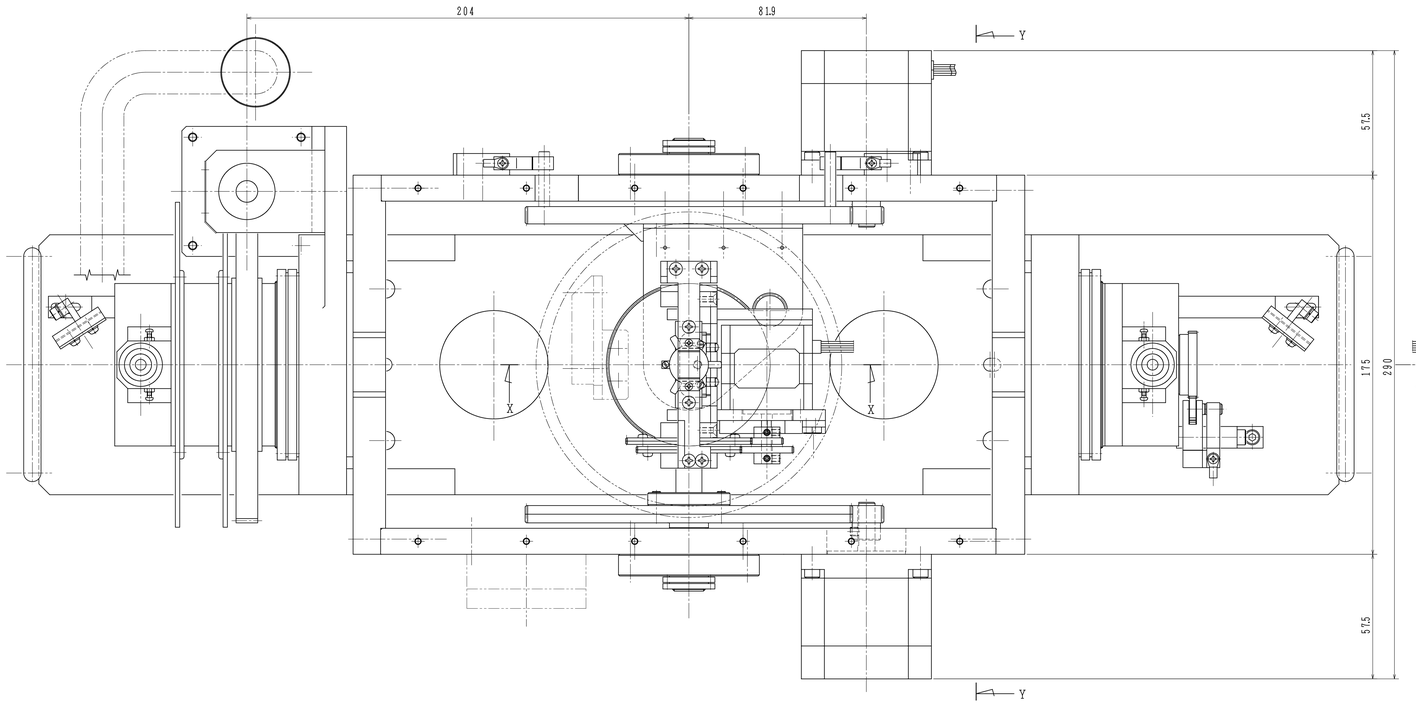

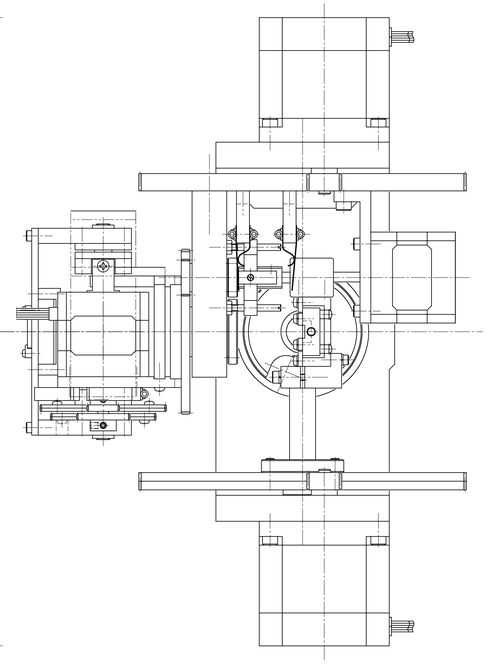

Y－Y断面矢視

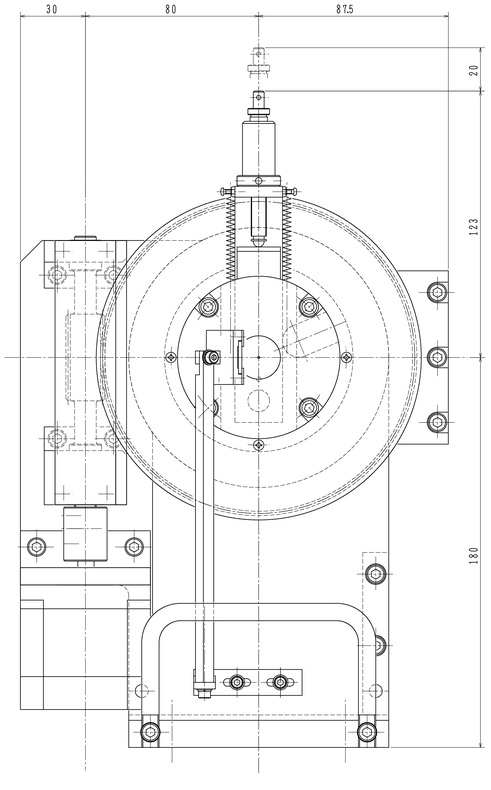

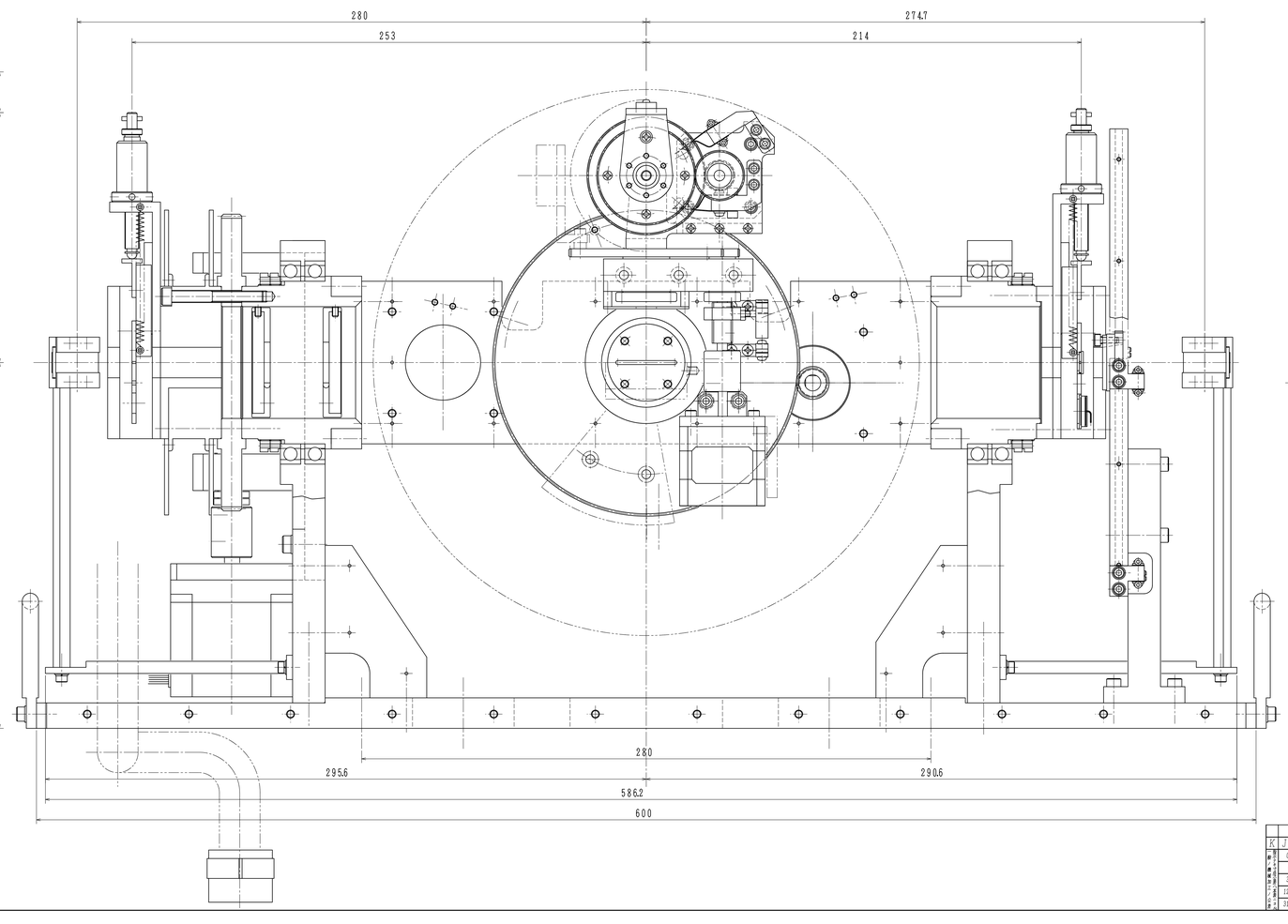

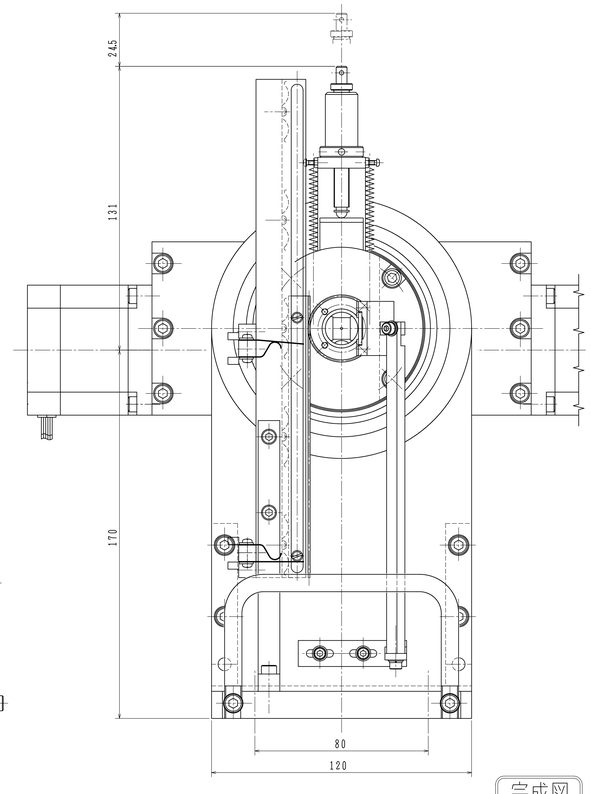

完成図

K	J	I	H	G	F	E	D	C	B	A	品番	図 番	品 名	材 質	素材寸法	処理	備 考

0以上 6 未満	±0.1	
6以上 30 未満	±0.2	
30以上 120 未満	±0.3	
120以上 315 未満	±0.5	
315以上1000 未満	±0.8	記号

変 更 記 事　年月日　氏名

第三角法	検図	畑中	設計	Akiyama	製図	Akiyama	承認
	02-04-		02-03-16		02-03-11		

TOYAMA co.,ltd.

尺度 1:1

品名 **軟X線偏光解析装置**
回転機構組立

図番 0AF-00130 ⚠

FCCS